R 157

Digitali - Tecnologia Inverter
Digital - Inverter Technology

SCHEDA TECNICA RIASSUNTIVA
TECHNICAL SUMMARY

Produzione Crema per ciclo LT *Custard Cream per cycle LT*	3 / 15 *3 / 15*
Pastorizzazione / Maturazione miscela per Gelato LT *Pasteurization / Ageing per cycle LT*	3 / 15 *3 / 15*
Miscela Gelato introdotta per ciclo Kg *Quantity per batch introduced Kg*	2.3 / 8 *2.3 / 8*
Miscela Gelato introdotta per ciclo LT *Quantity per batch introduced LT*	2 / 7 *2 / 7*
Produzione Gelato oraria LT *Max Hourly Gelato production LT*	60 *60*
Produzione Gelato oraria Kg *Max Hourly Gelato production Kg*	48 *48*
Produzione minima Gelato ciclo LT *Min quantity per batch produced LT*	2.6 2.6
Produzione massima Gelato ciclo LT *Max quantity per batch produced LT*	10 10
Tensione standard *Standard voltage*	400V3N~50Hz *400V3N~50Hz*
Potenza W *Power W*	4400 *4400*
Condensazione *Condensation*	A / W / AW *A / W / AW*
Dimensione nette mm L/P/H *Net dimension mm W/D/P*	600x835x1335 *600x835x1335*
Peso netto Kg *Weight Kg*	177 *177*

Le produzioni possono variare in funzione delle temperature e dei prodotti impiegati.
The production may vary in ralation to the temperature and type of product.

DIMENSIONI (mm)
DIMENSIONS (mm)

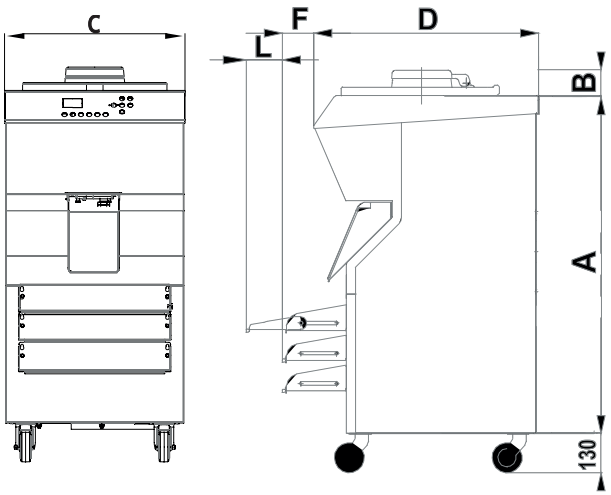

A	B	C	D	F	G	L	S	T	Z
1120	85	600	744	92		120			

La ditta si riserva il diritto di apportare modifiche tecniche senza preavviso.
The company reserves the right to make technical changes without notice.